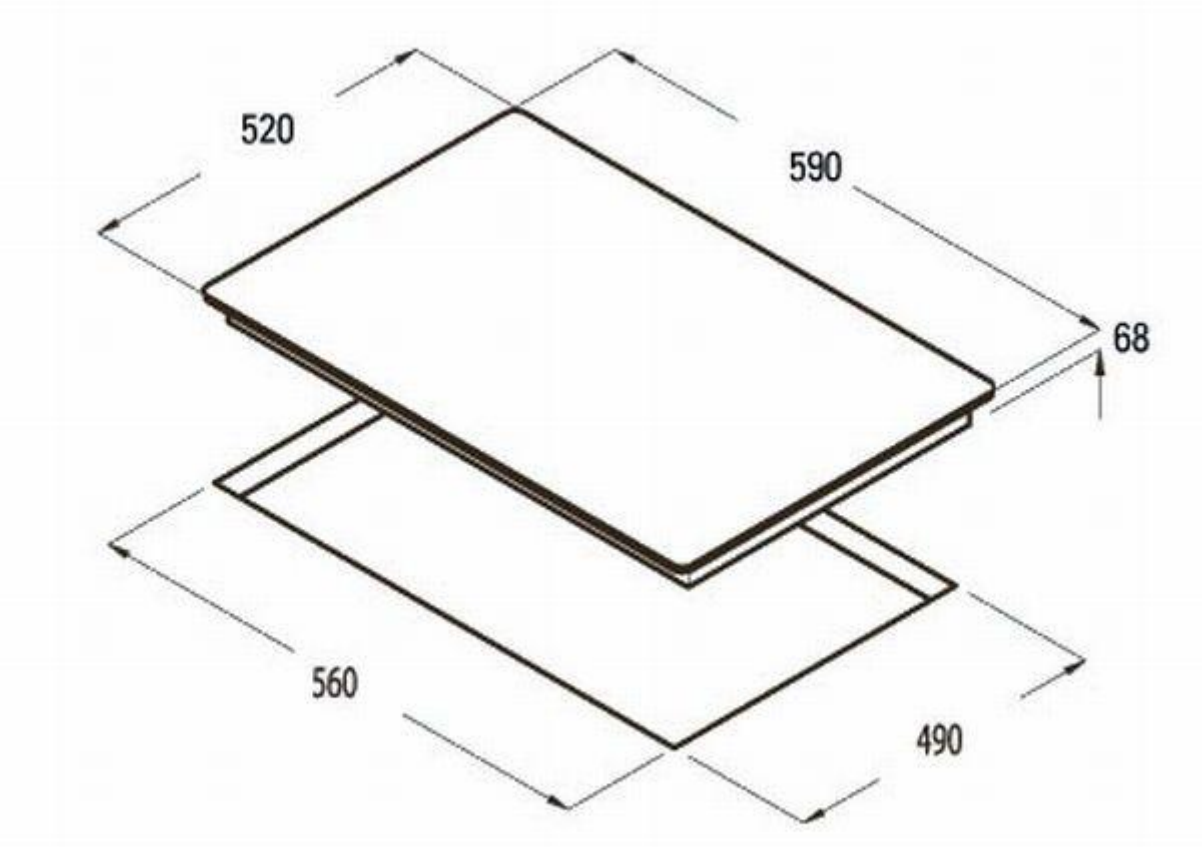
520
590
68
560
490